CANTILEVER 1 FACE 2 SUPPORTS

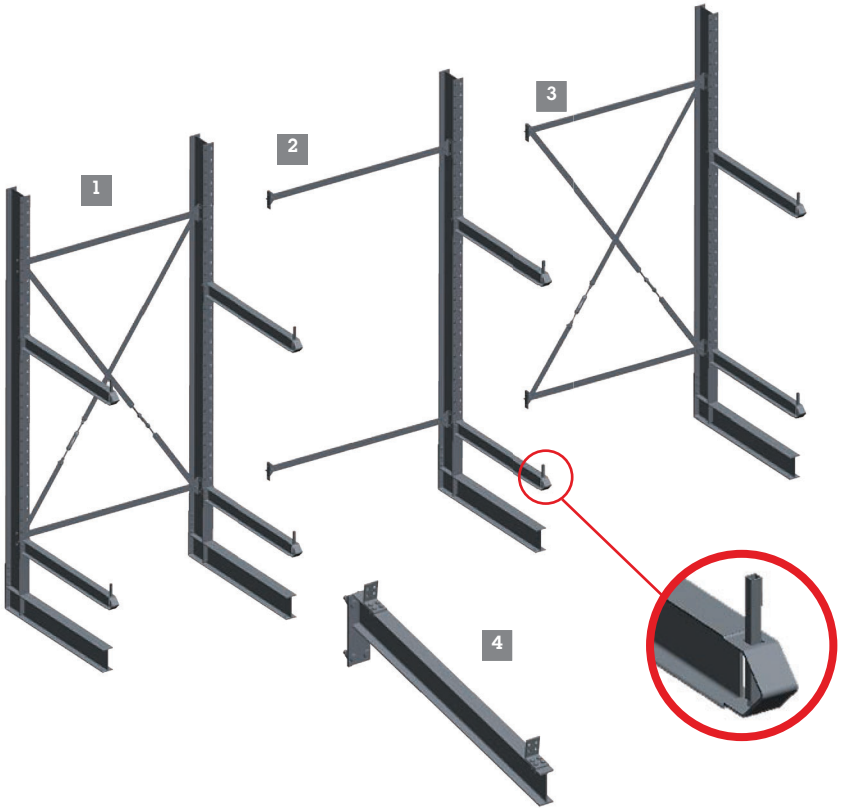

1 Modules de départ (D)
- Entraxe 150 cm et 2 supports
  332,8 kg - réf : CMDS150S2
- Entraxe 175 cm et 2 supports
  335,6 kg - réf : CMDS175S2
- Entraxe 200 cm et 2 supports
  337,8 kg - réf : CMDS200S2

2 Modules complémentaires (C)
- Entraxe 150 cm et 2 supports
  166,80 kg - réf : CMCS150S2
- Entraxe 175 cm et 2 supports
  169,80 kg - réf : CMCS175S2
- Entraxe 200 cm et 2 supports
  171,80 kg - réf : CMCS200S2

3 Modules complémentaires avec contreventement (CC)
- Entraxe 150 cm et 2 supports
  179,80 kg - réf : CMCCS150S2
- Entraxe 175 cm et 2 supports
  182,80 kg - réf : CMCCS175S2
- Entraxe 200 cm et 2 supports
  184,80 kg - réf : CMCCS200S2

4 Bras ossature toit
Vendue sans tôle de protection
17,5 kg - réf : CBOTD

Caractéristiques du produit :
- Galvanisé à chaud
- Charge max. par montant : 2700 kg.
- Charge max. par support : 900 kg.
- Dimension hors tout : 370 x 140 cm.
- Longueur support : 120 cm avec butée d'arrêt.
- La structure doit être ancrée au sol.
- Le réglage des supports peut se faire tous les 10 cm.

Principe à appliquer pour le contreventement sur le montage de cantilever simple et double

Photos non contractuelles

CANTILEVER 1 FACE 3 SUPPORTS

Modules de départ (D) 5
- Entraxe 150 cm et 3 supports
364,80 kg - réf : CMDS150S3
- Entraxe 175 cm et 3 supports
367,80 kg - réf : CMDS175S3
- Entraxe 200 cm et 3 supports
369,80 kg - réf : CMDS200S3

Modules complémentaires (C) 6
- Entraxe 150 cm et 3 supports
182,80 kg - réf : CMCS150S3
- Entraxe 175 cm et 3 supports
185,82 kg - réf : CMCS175S3
- Entraxe 200 cm et 3 supports
187,80 kg - réf : CMCS200S3

Modules complémentaires avec contreventement (CC) 7
- Entraxe 150 cm et 3 supports
195,80 kg - réf : CMCCS150S3
- Entraxe 175 cm et 3 supports
198,80 kg - réf : CMCCS175S3
- Entraxe 200 cm et 3 supports
200,80 kg - réf : CMCCS200S3

Bras ossature toit 8
Vendue sans tôle de protection
17,5 kg - réf : CBOTD

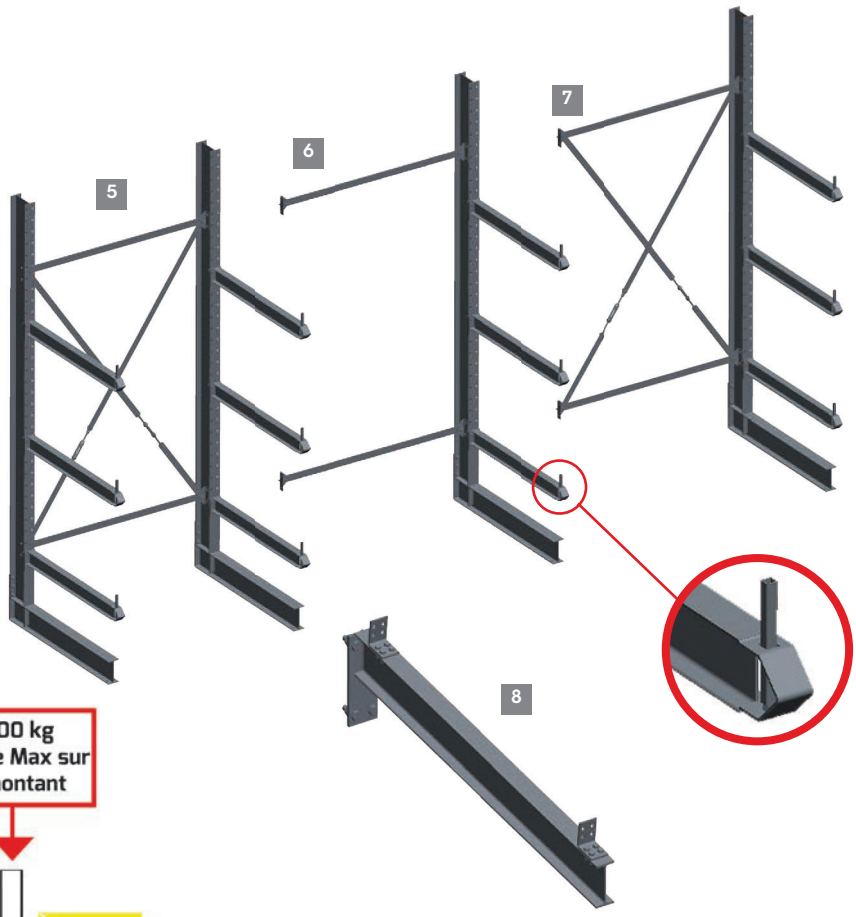

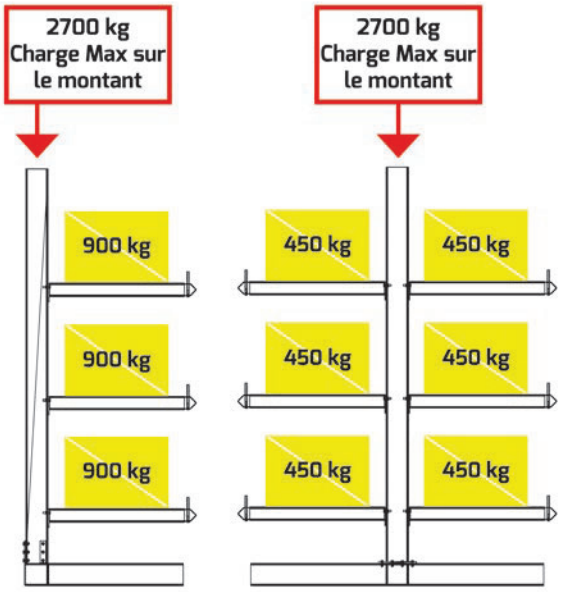

Toutes les charges doivent être réparties uniformément

Photos non contractuelles

CANTILEVER DOUBLE FACE 4 SUPPORTS

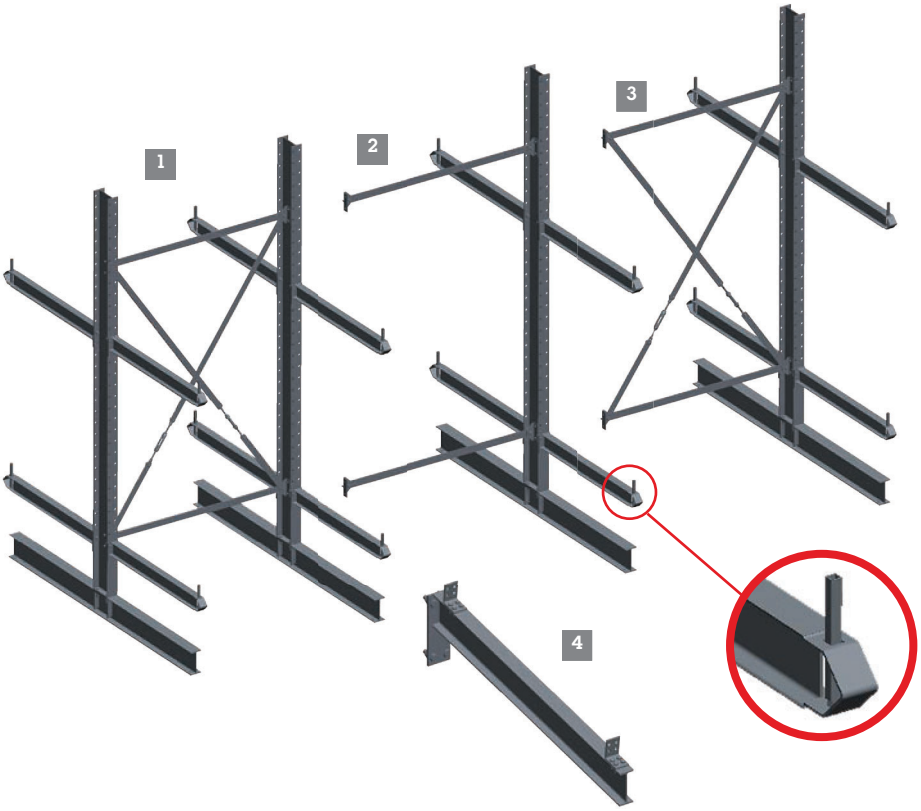

1 MODULES DE DÉPART **(D)**
- **Entraxe 150 cm et 4 supports**
  450,80 kg - réf : CMDD150S4
- **Entraxe 175 cm et 4 supports**
  453,80 kg - réf : CMDD175S4
- **Entraxe 200 cm et 4 supports**
  455,80 kg - réf : CMDD200S4

2 MODULES COMPLÉMENTAIRES **(C)**
- **Entraxe 150 cm et 4 supports**
  225,80 kg - réf : CMCD150S4
- **Entraxe 175 cm et 4 supports**
  228,80 kg - réf : CMCD175S4
- **Entraxe 200 cm et 4 supports**
  230,80 kg - réf : CMCD200S4

3 MODULES COMPLÉMENTAIRES AVEC CONTREVENTEMENT **(CC)**
- **Entraxe 150 cm et 4 supports**
  238,80 kg - réf : CMCCD150S4
- **Entraxe 175 cm et 4 supports**
  241,80 kg - réf : CMCCD175S4
- **Entraxe 200 cm et 4 supports**
  243,80,30 kg - réf : CMCCD200S4

4 BRAS OSSATURE TOIT
Vendue sans tôle de protection
17,5 kg - réf : CBOTD

CARACTÉRISTIQUES DU PRODUIT :
- Galvanisé à chaud
- Charge max. par montant : 2700 kg.
- Charge max. par support : 900 kg.
- Dimension hors tout : 370 x 140 cm.
- Longueur support : 120 cm avec butée d'arrêt.
- La structure doit être ancrée au sol.
- Le réglage des supports peut se faire tous les 10 cm.

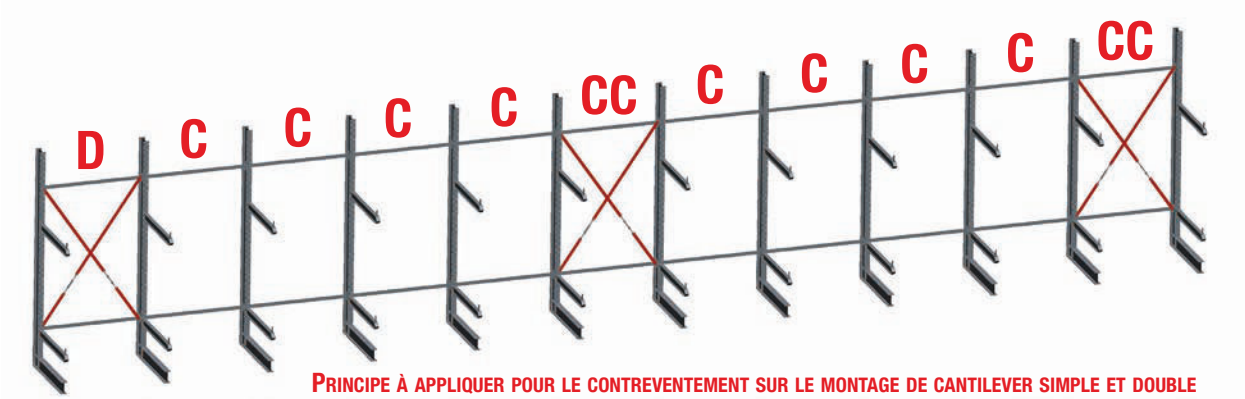

PRINCIPE À APPLIQUER POUR LE CONTREVENTEMENT SUR LE MONTAGE DE CANTILEVER SIMPLE ET DOUBLE

PHOTOS NON CONTRACTUELLES

CANTILEVER DOUBLE FACE 6 SUPPORTS

Modules de départ (D) 5
- Entraxe 150 cm et 6 supports
514,80 kg - réf : CMDD150S6
- Entraxe 175 cm et 6 supports
517,80 kg - réf : CMDD175S6
- Entraxe 200 cm et 6 supports
519,80 kg - réf : CMDD200S6

Modules complémentaires (C) 6
- Entraxe 150 cm et 6 supports
257,80 kg - réf : CMCD150S6
- Entraxe 175 cm et 6 supports
260,80 kg - réf : CMCD175S6
- Entraxe 200 cm et 6 supports
262,80 kg - réf : CMCD200S6

Modules complémentaires avec contreventement (CC) 7
- Entraxe 150 cm et 6 supports
270,80 kg - réf : CMCCD150S6
- Entraxe 175 cm et 6 supports
273,80 kg - réf : CMCCD175S6
- Entraxe 200 cm et 6 supports
275,80 kg - réf : CMCCD200S6

Bras ossature toit 8
Vendue sans tôle de protection
17,5 kg - réf : CBOTD

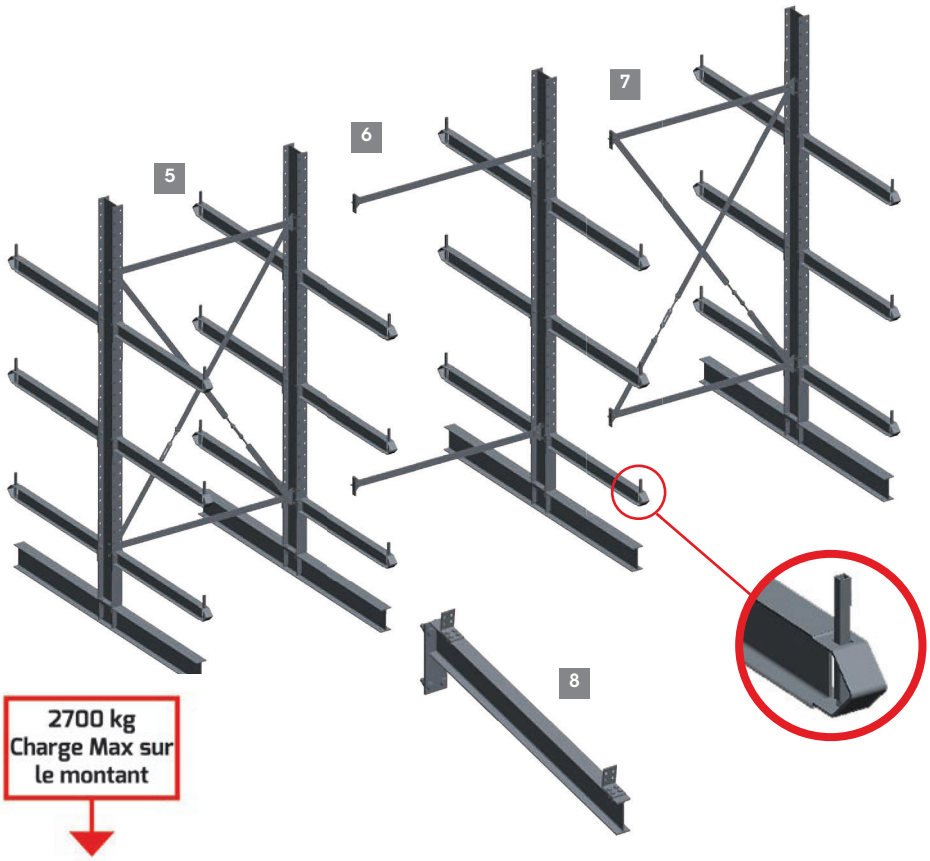

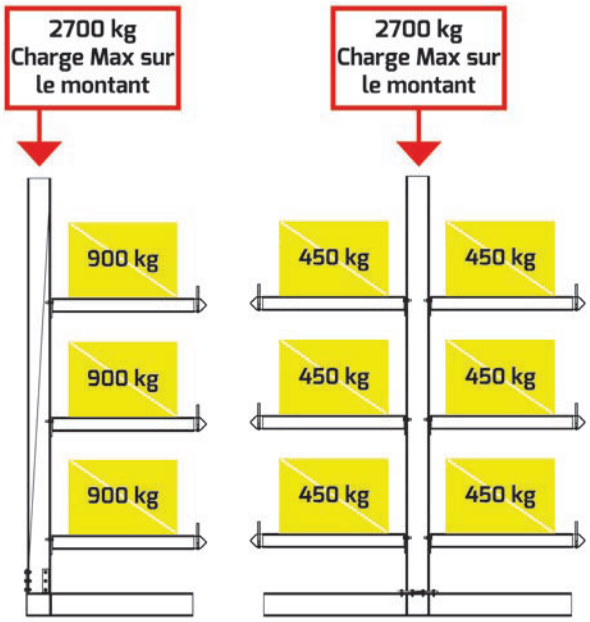

Toutes les charges doivent être réparties uniformément

- Dimension hors tout : 370 x 140 cm.
- Longueur support : 120 cm avec butée d'arrêt.
- La structure doit être ancrée au sol.
- Le réglage des supports peut se faire tous les 10 cm.

Photos non contractuelles

ALTRAD
PLETTAC
MEFRAN
ÉCHAFAUDAGES
VENTE
LOCATION

CANTILEVERS
Dimensions

CANTILEVERS SIMPLE FACE 2 SUPPORTS
Modules de départ

Réf.	Entraxe	Largeur hors tout (cm)	Profondeur (cm)		Hauteur (cm)	Poids (kg)
			Utile	Hors tout		
CMDS150S2	150	160	120	140	370	810
CMDS175S2	175	185	120	140	370	816
CMDS200S2	200	210	120	140	370	817

Modules complémentaires

Réf.	Entraxe	Largeur hors tout (cm)	Profondeur (cm)		Hauteur (cm)	Poids (kg)
			Utile	Hors tout		
CMCS150S2	150	150	120	140	370	399
CMCS175S2	175	175	120	140	370	406
CMCS200S2	200	200	120	140	370	407

Modules complémentaires avec contreventement

Réf.	Entraxe	Largeur hors tout (cm)	Profondeur (cm)		Hauteur (cm)	Poids (kg)
			Utile	Hors tout		
CMCCS150S2	150	150	120	140	370	452
CMCCS175S2	175	175	120	140	370	458
CMCCS200S2	200	200	120	140	370	459

Toutes les 5 travées additionnelles, la 5ème doit être contreventée

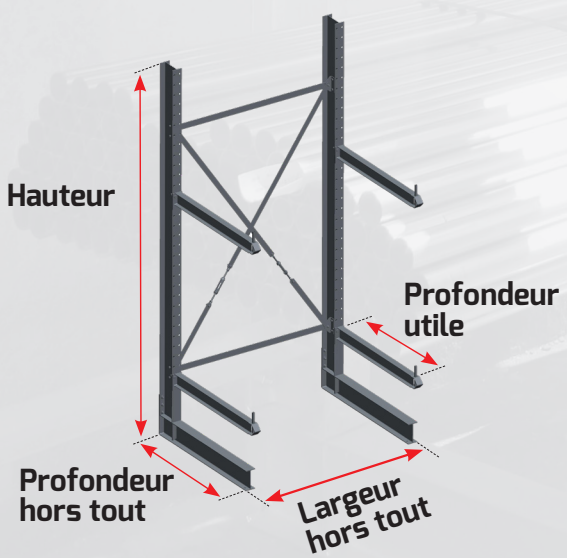

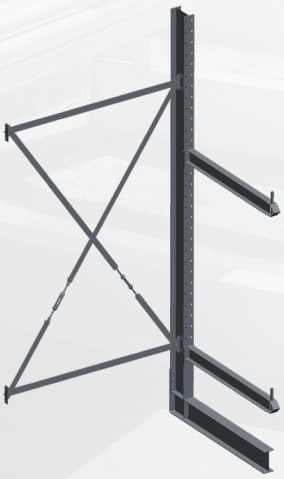

ALTRAD
PLETTAC
MEFRAN
ÉCHAFAUDAGES
VENTE
LOCATION

CANTILEVERS
Dimensions

CANTILEVERS SIMPLE FACE 3 SUPPORTS

Modules de départ

Réf.	Entraxe	Largeur hors tout (cm)	Profondeur (cm)		Hauteur (cm)	Poids (kg)
			Utile	Hors tout		
CMDS150S3	150	160	120	140	370	902
CMDS175S3	175	185	120	140	370	909
CMDS200S3	200	210	120	140	370	910

Modules complémentaires

Réf.	Entraxe	Largeur hors tout (cm)	Profondeur (cm)		Hauteur (cm)	Poids (kg)
			Utile	Hors tout		
CMCS150S3	150	150	120	140	370	446
CMCS175S3	175	175	120	140	370	452
CMCS200S3	200	200	120	140	370	453

Modules complémentaires avec contreventement

Réf.	Entraxe	Largeur hors tout (cm)	Profondeur (cm)		Hauteur (cm)	Poids (kg)
			Utile	Hors tout		
CMCCS150S3	150	150	120	140	370	498
CMCCS175S3	175	175	120	140	370	505
CMCCS200S3	200	200	120	140	370	506

Toutes les 5 travées additionnelles, la 5ème doit être contreventée

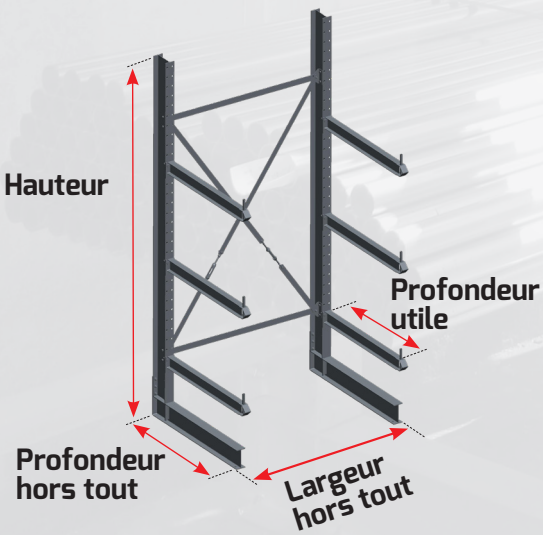

ALTRAD
PLETTAC
MEFRAN
ÉCHAFAUDAGES
VENTE
LOCATION

CANTILEVERS
Dimensions

CANTILEVERS DOUBLE FACE 2 SUPPORTS

Modules de départ

Réf.	Entraxe	Largeur hors tout (cm)	Profondeur (cm)		Hauteur (cm)	Poids (kg)
			Utile	Hors tout		
CMDD150S4	150	160	2x120	260	370	1135
CMDD175S4	175	185	2x120	260	370	1142
CMDD200S4	200	210	2x120	260	370	1143

Modules complémentaires

Réf.	Entraxe	Largeur hors tout (cm)	Profondeur (cm)		Hauteur (cm)	Poids (kg)
			Utile	Hors tout		
CMCD150S4	150	150	2x120	260	370	562
CMCD175S4	175	175	2x120	260	370	569
CMCD200S4	200	200	2x120	260	370	570

Modules complémentaires avec contreventement

Réf.	Entraxe	Largeur hors tout (cm)	Profondeur (cm)		Hauteur (cm)	Poids (kg)
			Utile	Hors tout		
CMCCD150S4	150	150	2x120	260	370	615
CMCCD175S4	175	175	2x120	260	370	621
CMCCD200S4	200	200	2x120	260	370	622

Toutes les 5 travées additionnelles, la 5ème doit être contreventée

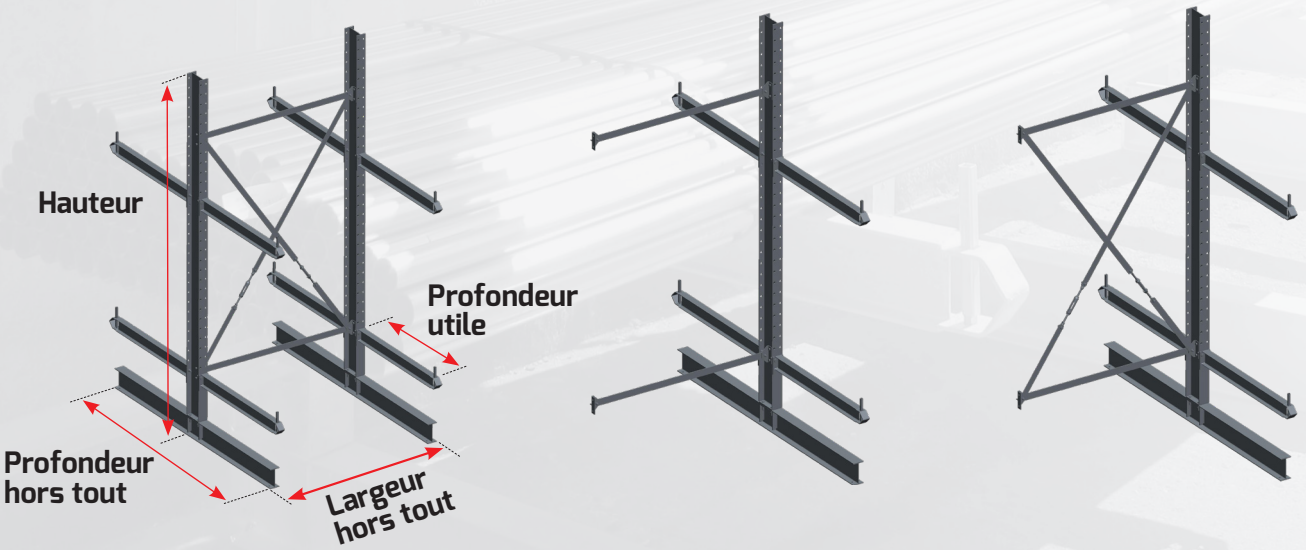

ALTRAD
PLETTAC
MEFRAN
ÉCHAFAUDAGES
VENTE
LOCATION

CANTILEVERS
Dimensions

CANTILEVERS DOUBLE FACE 3 SUPPORTS

Modules de départ

Réf.	Entraxe	Largeur hors tout (cm)	Profondeur (cm)		Hauteur (cm)	Poids (kg)
			Utile	Hors tout		
CMDD150S6	150	160	2x120	260	370	1321
CMDD175S6	175	185	2x120	260	370	1327
CMDD200S6	200	210	2x120	260	370	1328

Modules complémentaires

Réf.	Entraxe	Largeur hors tout (cm)	Profondeur (cm)		Hauteur (cm)	Poids (kg)
			Utile	Hors tout		
CMCD150S6	150	150	2x120	260	370	655
CMCD175S6	175	175	2x120	260	370	662
CMCD200S6	200	200	2x120	260	370	663

Modules complémentaires avec contreventement

Réf.	Entraxe	Largeur hors tout (cm)	Profondeur (cm)		Hauteur (cm)	Poids (kg)
			Utile	Hors tout		
CMCCD150S6	150	150	2x120	260	370	708
CMCCD175S6	175	175	2x120	260	370	714
CMCCD200S6	200	200	2x120	260	370	715

Toutes les 5 travées additionnelles, la 5ème doit être contreventée

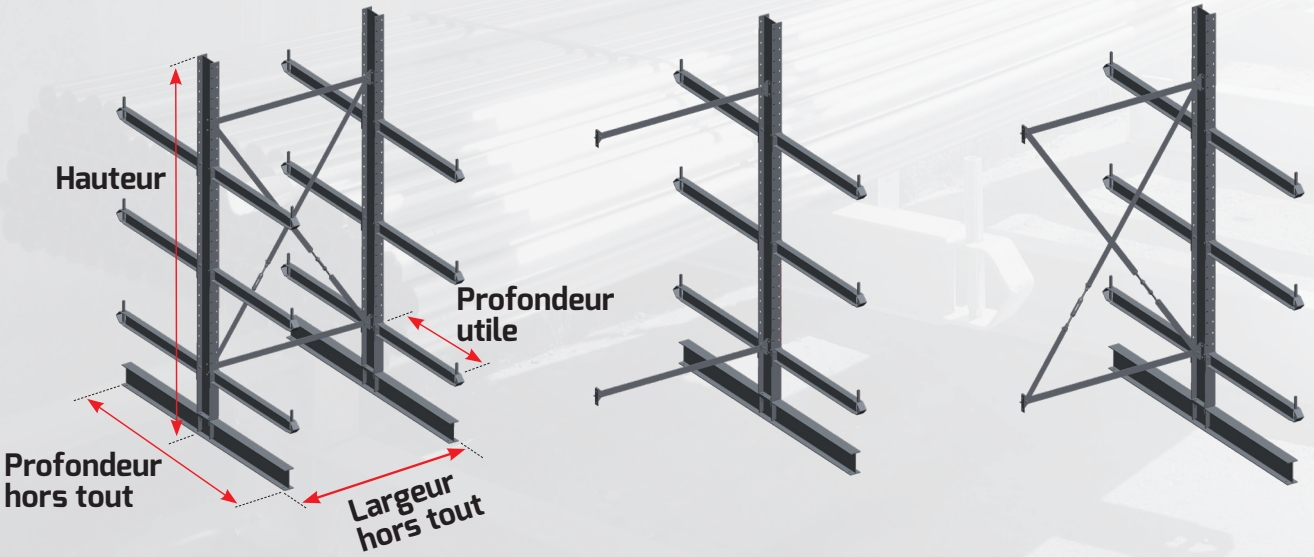

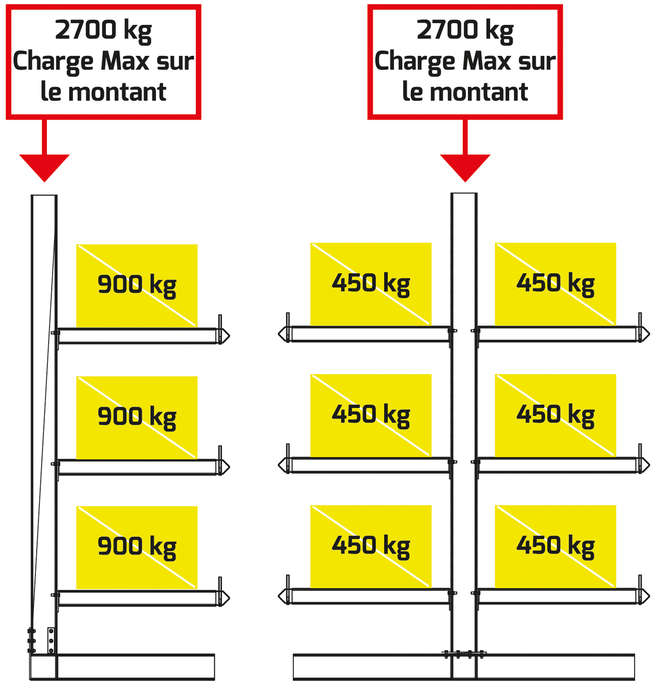

Toutes les charges doivent être réparties uniformément

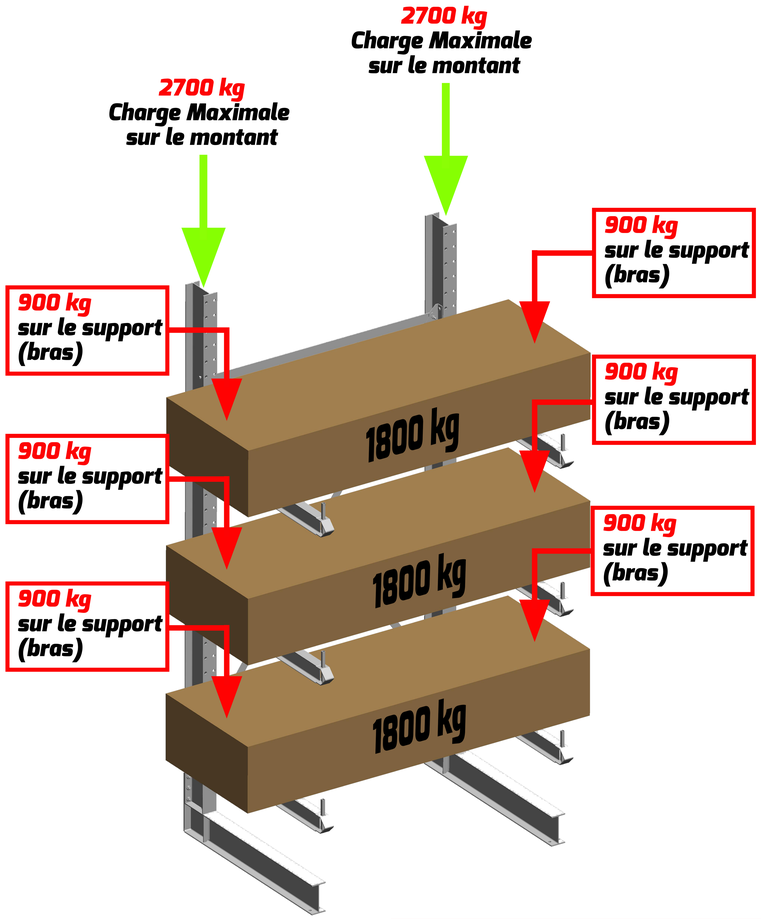

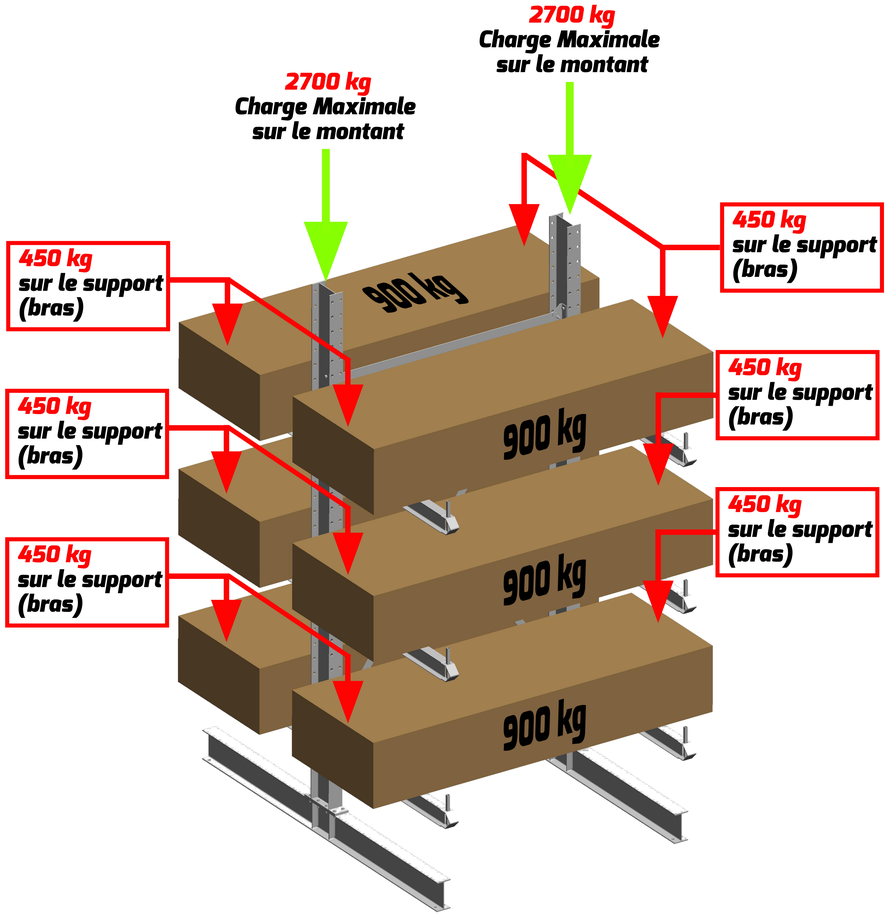

SCHEMA 3D - REPARTITION DES CHARGES CANTILEVER ARLA

PLETTAC MEFRAN ÉCHAFAUDAGES VENTE LOCATION
ALTRAD

ALTRAD PLETTAC MEFRAN
16 avenue de la Gardie - 34510 Florensac - France
Tél. : (+33) 4 67 94 52 52 - Fax. : (+33) 4 67 94 52 23 - apm@altrad.com
19 route d'Ozoir - 77680 Roissy en Brie - France
Tél. : (+33) 1 60 18 33 33 - Fax. : (+33) 1 60 60 41 68 - apm@altrad.com
www.altradplettacmefran.fr